STYROPLAST® Gleisbettungen

Welcher Modellbahner legt nicht Wert auf ein besonders realistisches Aussehen seiner Gleisanlagen?

Wir bieten Ihnen mit den MERKUR-Styroplast-Gleisbettungen ein vorbildgerechtes und anwenderfreundliches System, mit dem Sie Ihre PECO-Gleisanlagen schnell, sauber und einfach verlegen können. Darüber hinaus erlauben die Styroplast-Gleisbettungen einen problemlosem Austausch der Gleise und Weichen bei Reparaturen oder Veränderungen im Streckenverlauf, sodass das Gleismaterial ohne Beschädigungen wiederverwendet werden kann.

Das Styroplast-Gleisbettungssystem ist bei uns für folgende PECO Gleissysteme erhältlich:

- H0 Code 75
- H0m Code 75
- N Code 55

Für das H0 Code 100 Gleissystem kann die Gleisbettung mit etwas Nacharbeit ebenfalls verwendet werden.

Die Gleisverlegung erfolgt durch Eindrücken des Gleismaterials in die fix und fertig eingeschotterte Gleis-

bettung. Durch einen starken Klemmeffekt in den Schwellenaussparungen erhält das Gleismaterial seinen ausgezeichneten Halt. Die Befestigung auf dem Trassenbrett erfolgt anschließend durch ein doppelseitiges Klebeband. Alternativ kann aber auch ein handelsüblicher Klebstoff für Styropor wie z.B. UHU-POR, Patex oder der Styro-Kontaktkleber von der Firma Greven verwendet werden, die im gut sortierten Fachhandel erhältlich sind.

Zum Verlegen von Flexgleisen empfehlen wir Ihnen unsere PECO-Gleisbauschablonen aus Aluminium. Sie sind so konstruiert, dass sie zwischen die Gleisprofile geklemmt werden können, um somit das Gleis in den gewünschten Radius biegen zu können. Bei besonders kleinen Radien empfehlen wir Ihnen die Böschungskante vor dem Biegen des Flexgleises mit einem scharfen Messer zu entfernen und nach dem Befestigen des Gleises auf dem Trassenbrett die Böschungskante mit einem Styroporkleber wieder anzukleben.

Durch das nachträgliche Ankleben der Böschungskante können harmonische Gleisverbindungen im Bahnhofsbereich sauber und vorbildgetreu nachgebildet werden.

- Unser H0-Angebot: Seite 21
- Unser N-Angebot: Seite 23

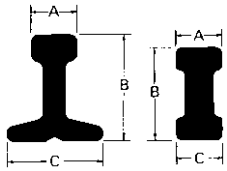
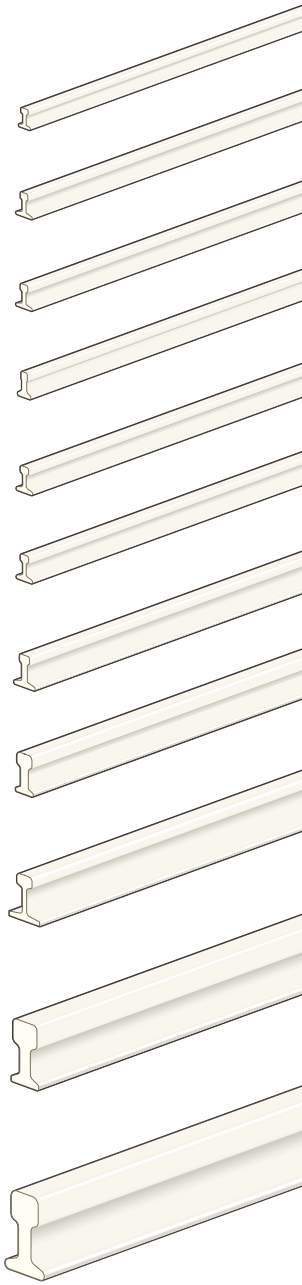
Code 60
A = 0,76 mm
B = 1,57 mm
C = 1,24 mm
Code 70
A = 0,78 mm
B = 1,78 mm
C = 1,72 mm
Code 75
A = 0,78 mm
B = 1,90 mm
C = 1,72 mm
Code 80
A = 0,63 mm
B = 2,03 mm
C = 1,39 mm
Code 82
A = 0,89 mm
B = 2,08 mm
C = 1,77 mm
Code 83
A = 0,79 mm
B = 2,10 mm
C = 1,70 mm
Code 100
A = 1,04 mm
B = 2,50 mm
C = 2,28 mm
Code 124
A = 1,52 mm
B = 3,15 mm
C = 1,85 mm
Code 143
A = 1,60 mm
B = 3,63 mm
C = 3,20 mm
Code 200
A = 2,46 mm
B = 5,08 mm
C = 2,87 mm
Code 250
A = 2,79 mm
B = 6,35 mm
C = 4,06 mm